AFH 100

Резьбовая обойма, TAF 100

Обновлено: 04.29.24

Характеристики

Тип обоймы	Резьбовая обойма
Материал	Сталь
Защита поверхности	Гальваническое покрытие

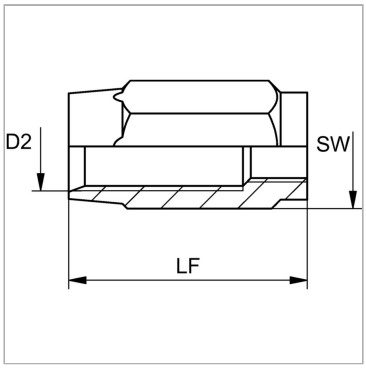

Артикул

Наименование	DN*	Размер	Дюймы	D2	LF	SW
AFH104	4	3	3/16″	7,9	25,0	12
AFH106	6	4	1/4″	11,0	36,0	17
AFH108	8	5	5/16″	13,0	38,0	19
AFH110	10	6	3/8″	15,5	44,5	22
AFH113	12	8	1/2″	20,1	51,0	27

DN = номинальный диаметр, номинальный внутренний диаметр

Несмотря на тщательную проверку, мы не может исключить ошибки, поэтому
мы не берем на себя ответственность за содержащуюся информаци

© hansa-flex.com.ua