AFG M (6000 PSI)

Фланец с наружной резьбой SAE

Обновлено: 04.29.24

Характеристики

Модель	Фланец с наружной резьбой SAE
Конструкция	прямые
Норма	ISO 8434-1
Крепление	Отверстие под винт
Серия давления	6000 psi
Материал	S355J2G3 (ST52.3)
Защита поверхности	Смазка черным маслом

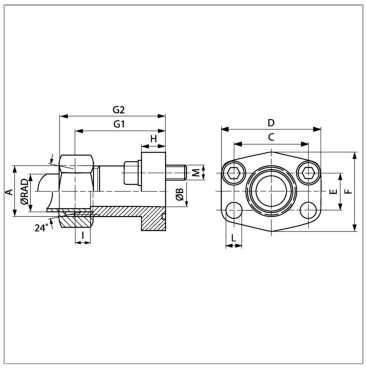

Указания

Указанное номинальное давление определяется в соответствии с SAE J 518 C с учетом фланца или согласно привариваемой трубе.Рекомендуемые винты приводятся в столбцах M (metr) или M (unc).

Комплект поставки

Только фланец

Артикул

Наименование	Ø RAD	Типоразмер	A	L	Ø B	PB	C	E	G1	I	M unc	M метр.
AFG401M/S16	16	1/2″	M 24 x 1,5	9,0	12	400	40,5	18,2	60	8,5	5/16″ x 1.1/4″	M 8 x 30
AFG402M/S25	25	3/4″	M 36 x 2	11,5	19	400	50,8	23,8	73	12,0	3/8" x 1.1/2"	M 10 x 35
AFG403M/S30	30	1″	M 42 x 2	13,0	25	400	57,2	27,8	82	13,5	7/16″ x 1.3/4″	M 12 x 45
AFG404M/S30	30	1.1/4″	M 42 x 2	15,0	25	400	66,7	31,8	92	13,5	1/2" x 1.3/4"	M 14 x 50
AFG404M/S38	38	1.1/4″	M 52 x 2	15,0	29	400	66,7	31,8	92	16,0	1/2" x 1.3/4"	M 14 x 50
AFG405M/S38	38	1.1/2″	M 52 x 2	17,5	32	400	79,4	36,5	96	16,0	5/8″ x 2″	M 16 x 50

Серия: LL = очень легкая; L = легкая; S = тяжелая

Ø RAD = наружный диаметр трубы

PB = макс. Рабочее давление (бар)

Несмотря на тщательную проверку, мы не может исключить ошибки, поэтому
мы не берем на себя ответственность за содержащуюся информаци

© hansa-flex.com.ua