AFG M (3000 PSI)

Фланец с наружной резьбой SAE

Обновлено: 04.27.24

Характеристики

Модель	Фланец с наружной резьбой SAE
Конструкция	прямые
Норма	ISO 8434-1
Крепление	Отверстие под винт
Серия давления	3000 psi
Материал	S355J2G3 (ST52.3)
Защита поверхности	Смазка черным маслом

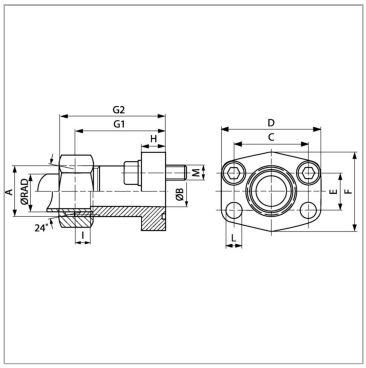

Указания

Указанное номинальное давление определяется в соответствии с SAE J 518 C с учетом фланца или согласно привариваемой трубе.Рекомендуемые винты приводятся в столбцах M (metr) или M (unc).

Комплект поставки

Только фланец

Артикул

Наименование	Ø RAD	Типоразмер	A	L	Ø B	PB	C	E	G1	I	M unc	M метр.
AFG80M/L15	15	1/2″	M 22 x 1,5	9,0	12	315	38,1	17,5	52	7,0	5/16″ x 1.1/4″	M 8 x 30
AFG100M/L22	22	3/4″	M 30 x 2	11,5	19	160	47,6	22,2	60	7,5	3/8″ x 1.1/4″	M 10 x 30
AFG100M/S20	20	3/4″	M 30 x 2	11,5	16	345	47,6	22,2	60	10,5	3/8″ x 1.1/4″	M 10 x 30
AFG102M/L22	22	1″	M 30 x 2	11,5	19	160	52,4	26,2	63	7,5	3/8″ x 1.1/4″	M 10 x 30
AFG102M/L28	28	1″	M 36 x 2	11,5	24	160	52,4	26,2	63	7,5	3/8″ x 1.1/4″	M 10 x 30
AFG102M/S20	20	1″	M 30 x 2	11,5	16	315	52,4	26,2	63	10,5	3/8″ x 1.1/4″	M 10 x 30
AFG102M/S25	25	1″	M 36 x 2	11,5	20	315	52,4	26,2	63	12,0	3/8″ x 1.1/4″	M 10 x 30
AFG104M/L28	28	1.1/4″	M 36 x 2	11,5	24	160	58,7	30,2	65	7,5	7/16″ x 1.1/2″	M 10 x 35
AFG104M/L35	35	1.1/4″	M 45 x 2	11,5	29	160	58,7	30,2	65	10,5	7/16″ x 1.1/2″	M 10 x 35
AFG104M/S30	30	1.1/4″	M 42 x 2	11,5	25	250	58,7	30,2	65	13,5	7/16″ x 1.1/2″	M 10 x 35
AFG106M/L42	42	1.1/2″	M 52 x 2	13,5	36	160	69,9	35,7	70	11,0	1/2" x 1.1/2″	M 12 x 35
AFG106M/S38	38	1.1/2″	M 52 x 2	13,5	32	200	69,9	35,7	70	16,0	1/2" x 1.1/2″	M 12 x 35

Серия: LL = очень легкая; L = легкая; S = тяжелая

Ø RAD = наружный диаметр трубы

PB = макс. Рабочее давление (бар)

Несмотря на тщательную проверку, мы не может исключить ошибки, поэтому
мы не берем на себя ответственность за содержащуюся информаци

© hansa-flex.com.ua