AC OR TUBO GR

Кольцо круглого сечения, кондиционерное оборудование TUBO

Обновлено: 04.29.24

Характеристики

Модель	Уплотнительное кольцо
Подходит для	Для следующих хладагентов R134a R404a
Температура min.	-40 °C
Температура макс.	150 °C
Материал	Хлоропрен (неопрен)

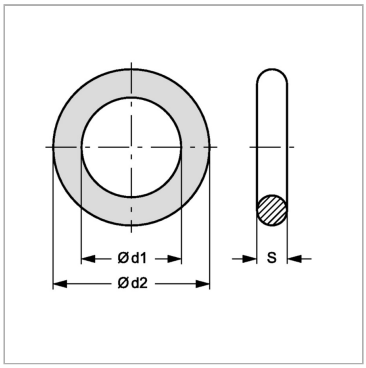

Артикул

Наименование	Ø d1	Ø d2	S
ACORTUBO08GR	7,6	11,16	1,78
ACORTUBO10GR	10,8	14,36	1,78
ACORTUBO13GR	14,0	17,56	1,78
ACORTUBO16GR	17,2	20,76	1,78

Несмотря на тщательную проверку, мы не может исключить ошибки, поэтому
мы не берем на себя ответственность за содержащуюся информаци

© hansa-flex.com.ua