AC OR AOL

Кольцо круглого сечения, кондиционерное оборудование DKOL

Обновлено: 04.29.24

Характеристики

Температура min.	-40 °C
Температура макс.	125 °C
Материал	NBR - Acrylic-nitrile, butadiene rubber

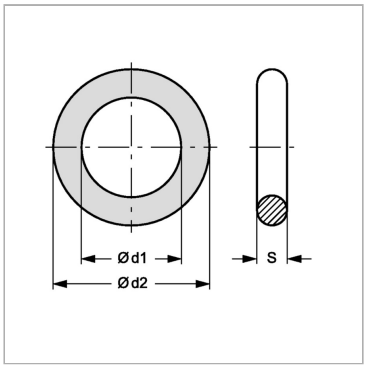

Артикул

Наименование	Для шланга DN	Ø d1	Ø d2	S
ACORAOL20	19	20	24	2,0
ACORAOL25	25	26	30	2,0
ACORAOL32	31	32	37	2,5

Несмотря на тщательную проверку, мы не может исключить ошибки, поэтому мы не берем на себя ответственность за содержащуюся информаци

© hansa-flex.com.ua