AC OR

Кольцо круглого сечения для ниппеля системы AC-CLIP

Обновлено: 04.28.24

Характеристики

Модель	Уплотнительное кольцо для ниппеля системы AC-CLIP

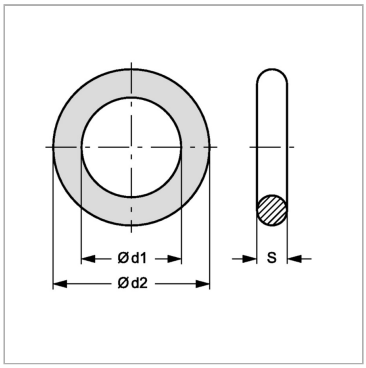

Артикул

Наименование	Для шланга DN	Ø d1	Ø d2	S
ACOR05	05	3,5	5,5	1,0
ACOR08	08	5,5	7,5	1,0
ACOR10	10	8,0	10,0	1,0
ACOR13	12	9,5	12,5	1,5
ACOR16	16	12,0	16,0	2,0
ACOR20	19	15,5	19,5	2,0

Несмотря на тщательную проверку, мы не может исключить ошибки, поэтому
мы не берем на себя ответственность за содержащуюся информаци

© hansa-flex.com.ua