XSW NW 10 HL

Переборочное резьбовое соединение, угол 90°

Обновлено: 05.03.24

Характеристики

Соединение 1 + 2	Метрическая наружная резьба, цилиндрическая
Форма уплотнения 1 + 2	Внутренний конус 24°
Модель	Переборочное резьбовое соединение
Конструкция	Угол 90°
Норма	DIN 2353 ISO 8434-1
Материал	Сталь
Защита поверхности	Гальваническое покрытие

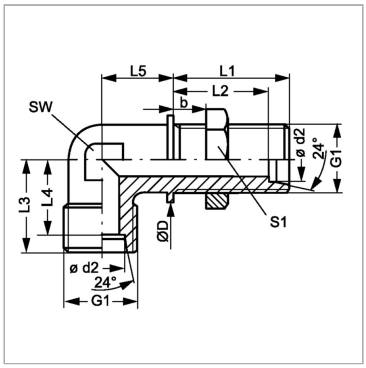

Информация о продукте

Ø d2	12 mm	**L3**	24 mm
Серия	L	**L4**	17 mm
Рабочее давление, бар	PN 315	**L1**	36 mm
Наружный Ø трубы	12 mm	**SW**	17 mm
G1	M 18 x 1,5	**L2**	29 mm
Ø D	24 mm	**L5**	20 mm
b	16 mm	**S1**	24

Серия: LL = очень легкая; L = легкая; S = тяжелая

PN = Номинальное давление (бар)

Ø d2 = наружный диаметр трубы

SW, S1, S2, S3 = размер под ключ

Указания

Указания по монтажу, установке, нагрузке давлением и допустимым рабочим температурам представлены в технической информации для резьбовых трубных соединений.

Комплект поставки

Штуцер (без накидной гайки и режущего кольца)

Несмотря на тщательную проверку, мы не может исключить ошибки, поэтому
мы не берем на себя ответственность за содержащуюся информаци

© hansa-flex.com.ua