XSTM NW 16 HS

Откидное резьбовое соединение, бездроссельное, Т-образное

Обновлено: 04.29.24

Характеристики

Соединение 1	Метрическая наружная резьба, цилиндрическая
Форма уплотнения 1	Кольцо с уплотнительной кромкой
Модель	Откидное резьбовое соединение бездроссельное
Конструкция	Т-образная форма
Норма	ISO 8434-1
Материал	Сталь
Защита поверхности	Гальваническое покрытие
Соединение 2 + 3	Метрическая наружная резьба, цилиндрическая
Форма уплотнения 2 + 3	Внутренний конус 24°

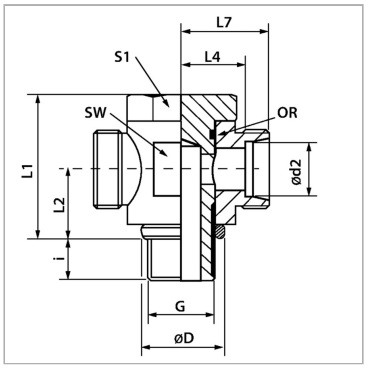

Информация о продукте

Серия	S	**i**	16 mm
Рабочее давление, бар	PN 160	**L1**	53 mm
Ø d2	20 mm	**L4**	26.5 mm
G	M 27 x 2	**SW**	41 mm
Наружный Ø трубы	20 mm	**L2**	24 mm
Ø D	32 mm	**L7**	37 mm
i	16 mm	**S1**	36

Серия: LL = очень легкая; L = легкая; S = тяжелая

PN = Номинальное давление (бар)

PB = макс. Рабочее давление (бар)

Ø d2 = наружный диаметр трубы

Указания

Указания по монтажу, установке, нагрузке давлением и допустимым рабочим температурам представлены в технической информации для резьбовых трубных соединений.

Комплект поставки

Штуцер (без накидной гайки и режущего кольца)

Несмотря на тщательную проверку, мы не может исключить ошибки, поэтому мы не берем на себя ответственность за содержащуюся информаци

© hansa-flex.com.ua