XSE NW 32 HS VA

Переборочное вавриваемое резьбовое соединение

Обновлено: 04.29.24

Характеристики

Соединение 1	Метрическая наружная резьба, цилиндрическая
Форма уплотнения 1	Внутренний конус 24°
Форма уплотнения 2	Внутренний конус 24°
Соединение 2	Метрическая наружная резьба, цилиндрическая
Модель	Переборочное вавриваемое резьбовое соединение
Конструкция	прямые
Норма	DIN 3912
Материал	нержавеющая сталь

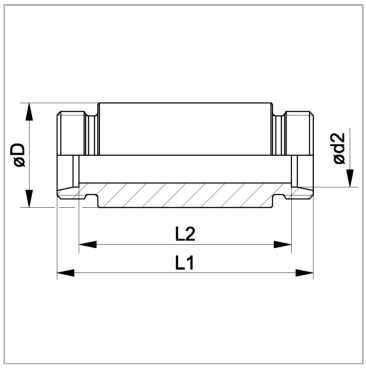

Информация о продукте

Серия	S	**Наружный Ø трубы**	38 mm
Рабочее давление, бар	PN 315	**Ø D**	60 mm
Ø d2	38 mm	**L2**	72 mm
Наружный Ø трубы	38 mm	**L1**	104 mm

Серия: LL = очень легкая; L = легкая; S = тяжелая

PN = Номинальное давление (бар)

PB = макс. Рабочее давление (бар)

Ø d2 = наружный диаметр трубы

Указания

Указания по монтажу, установке, нагрузке давлением и допустимым рабочим температурам представлены в технической информации для резьбовых трубных соединений.

Комплект поставки

Штуцер (без накидной гайки и режущего кольца)

Несмотря на тщательную проверку, мы не может исключить ошибки, поэтому
мы не берем на себя ответственность за содержащуюся информаци

© hansa-flex.com.ua