XS 182 - AK 534

Формованные уплотнительные кольца XS AK 534

Обновлено: 05.02.24

Характеристики

Модель	Уплотнительное кольцо
Рабочее давление	500 bar
Область температур	PU18: -30 °C bis +100 °C PU33: -40 °C bis + 120 °C

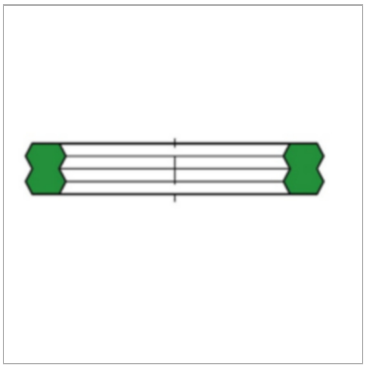

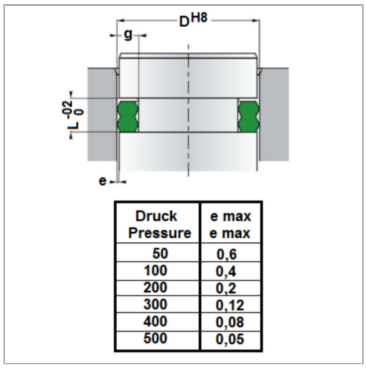

Druck Pressure	e max e max
50	0,6
100	0,4
200	0,2
300	0,12
400	0,08
500	0,05

Информация о продукте

Материал	PU18
D (mm)	182 to 189.9 mm
L (mm)	5,9 bis 7,1

g	4.3 to 4.7 mm
Материал	PU18
cross section	5.34 mm

Описание

Пазы для уплотнительных колец изготавливаются по стандарту ISO в широком размерном диапазоне. При поперечном сечении 3,53 мм глубина паза варьируется в соответствии с ISO в пределах от 2,7 до 3,1 мм. Чтобы получить оптимальное уплотнение во всех размерных рядах, разработано данное уплотнительное кольцо, которое может заменить стандартные кольца.Взаимозаменяемо уплотнительными кольцами круглого сечения,высокое сопротивление экструзии.Не требуется использовать противовыдавливающее кольцо.

Несмотря на тщательную проверку, мы не может исключить ошибки, поэтому
мы не берем на себя ответственность за содержащуюся информаци

© hansa-flex.com.ua