# XGAN NW 08 HL VA

## Навинчиваемое резьбовое соединение

Обновлено: 05.09.24

### Характеристики

| | |
|---|---|
| **Соединение 1** | Внутренняя резьба NPT |
| **Форма уплотнения 1** | Резьбовое уплотнение |
| **Форма уплотнения 2** | Внутренний конус 24° |
| **Соединение 2** | Метрическая наружная резьба, цилиндрическая |
| **Модель** | Навинчиваемое резьбовое соединение |
| **Конструкция** | прямые |
| **Материал** | нержавеющая сталь |

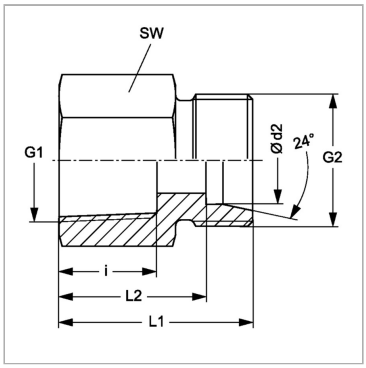


### Информация о продукте

| | | | |
|---|---|---|---|
| **Ø d2** | 10 mm | **G2** | M 16 x 1,5 |
| **Серия** | L | **Наружный Ø трубы** | 10 mm |
| **Рабочее давление, бар** | PN 315 | **SW** | 19 mm |
| **i** | 16.4 mm | **L2** | 24 mm |
| **G1** | 1/4" -18 NPT | **L1** | 31 mm |

*Серия: LL = очень легкая; L = легкая; S = тяжелая*

*PN = Номинальное давление (бар)*

*Ø d2 = наружный диаметр трубы*

*SW = размер под ключ*

### Указания

Указания по монтажу, установке, нагрузке давлением и допустимым рабочим температурам представлены в технической информации для резьбовых трубных соединений.

### Комплект поставки

Штуцер (без накидной гайки и режущего кольца)

Несмотря на тщательную проверку, мы не может исключить ошибки, поэтому
мы не берем на себя ответственность за содержащуюся информаци



© hansa-flex.com.ua