XAOH NW 16 L 10

Редукционное резьбовое соединение

Обновлено: 04.27.24

Характеристики

Соединение 1	Метрическая гаечная резьба
Форма уплотнения 1	Наружный конус 24° с кольцом круглого сечения
Форма уплотнения 2	Внутренний конус 24°
Соединение 2	Метрическая наружная резьба, цилиндрическая
Модель	Редукционное резьбовое соединение
Конструкция	прямые
Норма	DIN 2353 ISO 8434-1
Материал	Сталь
Защита поверхности	Гальваническое покрытие

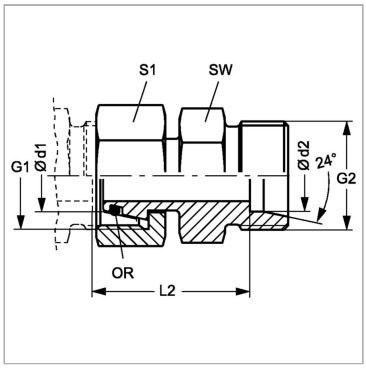

Информация о продукте

Ø d4	12 mm	**SW**	24 mm
Ø d3	10 mm	**L2**	30.5 mm
Серия	L	**Ø d1**	18 mm
G1	M 26 x 1,5	**Рабочее давление, бар**	PN 315
G2	M 18 x 1,5	**S1**	32
Ø d2	12 mm	**Кольцо круглого сечения**	15,0 x 2,0
L1	37.5 mm	**Bleigehalt (max.)**	0.3 %

Серия: LL = очень легкая; L = легкая; S = тяжелая

PN = Номинальное давление (бар)

PB = макс. Рабочее давление (бар)

Ø d1 = наружный диаметр трубы

Ø d2 = наружный диаметр трубы

Указания

Указания по монтажу, установке, нагрузке давлением и допустимым рабочим температурам представлены в технической информации для резьбовых трубных соединений.

Комплект поставки

Штуцер (без накидной гайки и режущего кольца)

Несмотря на тщательную проверку, мы не может исключить ошибки, поэтому
мы не берем на себя ответственность за содержащуюся информаци

© hansa-flex.com.ua