XAOH NW 08 L 13 S

Редукционное резьбовое соединение

Обновлено: 04.27.24

Характеристики

Соединение 1	Метрическая гаечная резьба
Форма уплотнения 1	Наружный конус 24° с кольцом круглого сечения
Форма уплотнения 2	Внутренний конус 24°
Соединение 2	Метрическая наружная резьба, цилиндрическая
Модель	Редукционное резьбовое соединение
Конструкция	прямые
Норма	DIN 2353 ISO 8434-1
Материал	Сталь
Защита поверхности	Гальваническое покрытие

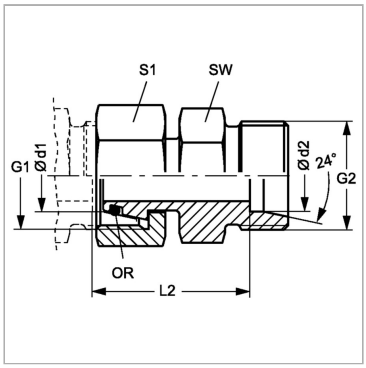

Информация о продукте

Ø d4	16 mm
Ø d3	12 mm
Серия	L ,
Серия	S
G1	M 16 x 1,5
G2	M 24 x 1,5
Ø d2	6 mm
L1	36.9 mm

L1	36.9 mm
SW	27 mm
L2	28.4 mm
Ø d1	10 mm
Рабочее давление, бар	PN 315
S1	19
Кольцо круглого сечения	7,5 x 1,5
Bleigehalt (max.)	0.3 %

Серия: LL = очень легкая; L = легкая; S = тяжелая

PN = Номинальное давление (бар)

PB = макс. Рабочее давление (бар)

Ø d1 = наружный диаметр трубы

Ø d2 = наружный диаметр трубы

Указания

Указания по монтажу, установке, нагрузке давлением и допустимым рабочим температурам представлены в технической информации для резьбовых трубных соединений.

Комплект поставки

Штуцер (без накидной гайки и режущего кольца)

Несмотря на тщательную проверку, мы не может исключить ошибки, поэтому
мы не берем на себя ответственность за содержащуюся информаци

© hansa-flex.com.ua