XAH NW 04 S 03

Редукционное резьбовое соединение

Обновлено: 05.05.24

Характеристики

Соединение 1	Метрическая гаечная резьба
Форма уплотнения 1	Патрубок с режущим кольцом
Форма уплотнения 2	Внутренний конус 24°
Соединение 2	Метрическая наружная резьба, цилиндрическая
Модель	Редукционное резьбовое соединение
Конструкция	прямые
Норма	ISO 8434-1
Материал	Сталь

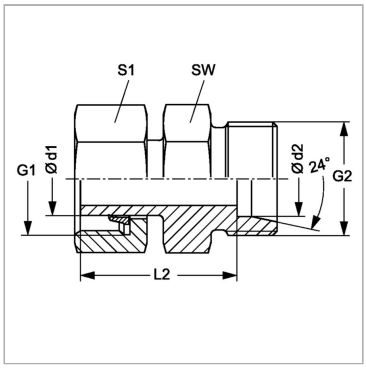

Информация о продукте

Серия	S	**G1**	M 16 x 1,5
Рабочее давление, бар	PN 630	**G2**	M 14 x 1,5
Ø d2	6 mm	**SW**	14 mm
Ø d1	8 mm	**L2**	30 mm
G1	M 16 x 1,5	**S1**	19

Серия: LL = очень легкая; L = легкая; S = тяжелая

PN = Номинальное давление (бар)

PB = макс. Рабочее давление (бар)

Ø d1 = наружный диаметр трубы

Ø d2 = наружный диаметр трубы

Указания

Указания по монтажу, установке, нагрузке давлением и допустимым рабочим температурам представлены в технической информации для резьбовых трубных соединений.

Комплект поставки

Штуцер (без накидной гайки и режущего кольца)предварительно монтированные

Несмотря на тщательную проверку, мы не может исключить ошибки, поэтому
мы не берем на себя ответственность за содержащуюся информаци

© hansa-flex.com.ua