WVA 34 40

Соединение для насоса (4 отверстия), алюминий, угол 90°

Обновлено: 05.01.24

Характеристики

Модель	Соединение для насоса (4 отверстия)
Конструкция	Угол 90°
Крепление	С комплектом метрических винтов
Материал	алюминий

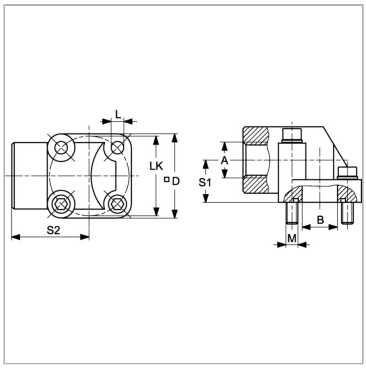

Информация о продукте

Давление PB	180 bar	**A**	G 3/4" -14
S2	47.5 mm	**L**	6.5 mm
S1	24 mm	**Винты 1**	(2x) M 6 x 35
B	17 mm	**Винты 2**	(2x) M 6 x 55
LK	40 mm	**Кольцо круглого сечения**	22,22 x 2,62

PB = макс. Рабочее давление (бар)

LK = диаметр центров отверстий

Указания

Указанное максимальное рабочее давление относится к фланцу! Фактическое рабочее давление определяется трубой (толщиной стенок) и ее качеством!

Комплект поставки

С комплектом метрических винтов и кольцом круглого сечения

Несмотря на тщательную проверку, мы не может исключить ошибки, поэтому
мы не берем на себя ответственность за содержащуюся информаци

© hansa-flex.com.ua