# WTF 0160 B554470

## Скребковая манжета, WTF-B

Обновлено: 04.27.24

### Характеристики

| | |
|---|---|
| **Модель** | Скребковая манжета |
| **Скорость скольжения макс.** | 15 m/s |
| **Температура макс.** | 110 °C |
| **Температура min.** | -30 °C |
| **Рабочие среды** | Минеральное масло |
| **Монтаж** | вначале сложить по форме подковы уплотнительное кольцо круглого сечения, а затем кольцо из ПТФЭ и вдавить в приемный паз (от 30 мм) |
| **Материал** | (1) Динамическое уплотнение: Смола на основе полибензотиазола (2) Статическое уплотнение: Нитрильный каучук |
| **Применение** | Гидравлика |

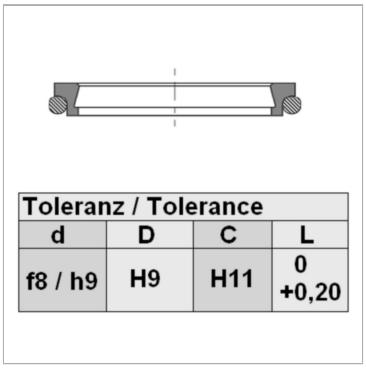

| Toleranz / Tolerance | | | |
|---|---|---|---|
| d | D | C | L |
| f8 / h9 | H9 | H11 | 0 +0,20 |

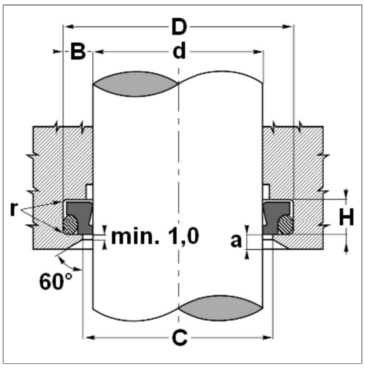


### Информация о продукте

| | | | |
|---|---|---|---|
| **d** | 16 mm | **H** | 5 mm |
| **D** | 22.8 mm | **C** | 19.5 mm |

### Описание

низкое трение скольжения.Отсутствует движение рывками.Компактные размерыдлительный срок эксплуатациочень хорошая счищающая способность с внутренней стороны для очистки поверхности поршневого штока от оставшейся масляной пленки.Extreme temperatures -45°C to 200°C with Viton O-ring.

Несмотря на тщательную проверку, мы не может исключить ошибки, поэтому мы не берем на себя ответственность за содержащуюся информаци



© hansa-flex.com.ua