WDA 2 12

Соединение для насоса (3 отверстия), угол 90°

Обновлено: 04.28.24

Характеристики

Модель	Соединение для насоса (3 отверстия)
Конструкция	Угол 90°
Крепление	С комплектом метрических винтов
Материал	алюминий

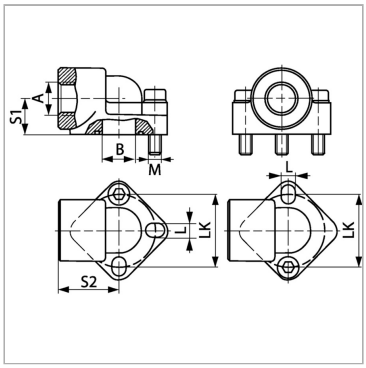

Информация о продукте

Давление PB	180 bar	**B**	18.5 mm
LK	40 mm	**A**	G 1/2" -14
S2	40 mm	**L**	8.5 mm
S1	20 mm	**Винты**	(3x) M 8 x 45
B	18.5 mm	**Кольцо круглого сечения**	22,22 x 2,62

PB = макс. Рабочее давление (бар)

LK = диаметр центров отверстий

Указания

Указанное максимальное рабочее давление относится к фланцу! Фактическое рабочее давление определяется трубой (толщиной стенок) и ее качеством!

Комплект поставки

С комплектом метрических винтов и кольцом круглого сечения

Несмотря на тщательную проверку, мы не может исключить ошибки, поэтому
мы не берем на себя ответственность за содержащуюся информаци

© hansa-flex.com.ua