WA 3.5 114

Соединение для насоса (2 отверстия), угол 90°

Обновлено: 04.28.24

Характеристики

Модель	Соединение для насоса (2 отверстия)
Конструкция	Угол 90°
Крепление	С комплектом метрических винтов
Материал	алюминий

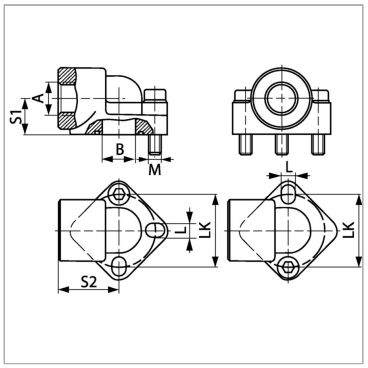

Информация о продукте

Давление PB	120 bar	**Ø B**	32 mm
LK	62 mm	**A**	G 1.1/4" -11
S2	57 mm	**L**	13 mm
S1	33.5 mm	**Винты**	(2x) M 12 x 35
Ø B	32 mm	**Кольцо круглого сечения**	35,80 x 3,53

PB = макс. Рабочее давление (бар)

LK = диаметр центров отверстий

Указания

Указанное максимальное рабочее давление относится к фланцу! Фактическое рабочее давление определяется трубой (толщиной стенок) и ее качеством!

Комплект поставки

С комплектом метрических винтов и кольцом круглого сечения

Несмотря на тщательную проверку, мы не может исключить ошибки, поэтому
мы не берем на себя ответственность за содержащуюся информаци

© hansa-flex.com.ua