# W90 HROK 16 HJR

## Ввертный штуцер, угол 90°

Обновлено: 04.29.24

### Характеристики

| | |
|---|---|
| **Конструкция** | Угол 90° |
| **Модель** | Ввертный штуцер |
| **Форма уплотнения 1** | Уплотнение ввертного штуцера кольцом круглого сечения |
| **Соединение 1** | Наружная резьба BSP, цилиндрическая |
| **Форма уплотнения 2** | Наружный конус 60° |
| **Соединение 2** | Наружная резьба BSP, цилиндрическая |
| **Норма соединения 2** | JIS B 8363 |
| **Материал** | Сталь |
| **Защита поверхности** | Гальваническое покрытие |

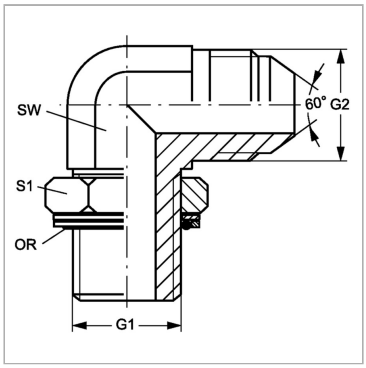


### Информация о продукте

| | | | |
|---|---|---|---|
| **G1 + G2** | G 1" -11 | **S1** | 33 |
| **SW** | 41 mm | **Кольцо круглого сечения** | 29,74 x 3,53 |

*SW, S1, S2, S3 = размер под ключ*

Несмотря на тщательную проверку, мы не может исключить ошибки, поэтому
мы не берем на себя ответственность за содержащуюся информаци



© hansa-flex.com.ua