W90 HN 04 HSA 06

Ввертный штуцер, угол 90°

Обновлено: 04.28.24

Характеристики

Конструкция	Угол 90°
Модель	Ввертный штуцер
Форма уплотнения 1	Резьбовое уплотнение
Соединение 1	Наружная резьба NPT
Форма уплотнения 2	Наружный конус 45°
Соединение 2	Наружная резьба UN/UNF
Материал	Латунь

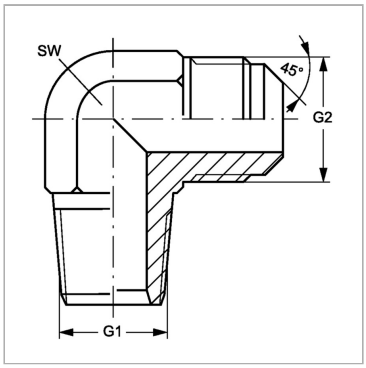

Информация о продукте

G1	1/4" -18 NPT	**G2**	5/8"-18 UNF
G2	5/8"-18 UNF	**SW**	19 mm

SW = размер под ключ

Несмотря на тщательную проверку, мы не может исключить ошибки, поэтому
мы не берем на себя ответственность за содержащуюся информаци

© hansa-flex.com.ua