W45 HMOK 26 HJ 14

Ввертный штуцер, угол 45°

Обновлено: 04.29.24

Характеристики

Конструкция	Угол 45°
Модель	Ввертный штуцер с регулировкой положения
Форма уплотнения 1	Кольцо круглого сечения и камерное кольцо
Соединение 1	Метрическая наружная резьба, цилиндрическая
Форма уплотнения 2	Наружный конус 74°
Соединение 2	Наружная резьба UN/UNF
Материал	Сталь
Защита поверхности	Гальваническое покрытие

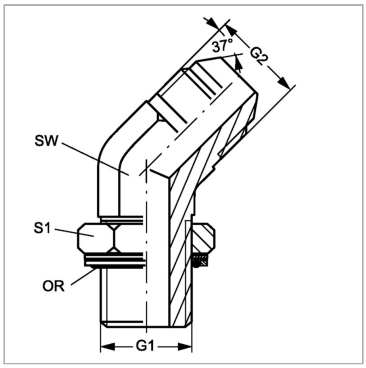

Информация о продукте

G1	M 26 x 1,5
G2	1.3/16" -12 UN
SW	27 mm

SW	27 mm
S1	35
Кольцо круглого сечения	23,50 x 2,60

SW, S1, S2, S3 = размер под ключ

Несмотря на тщательную проверку, мы не может исключить ошибки, поэтому
мы не берем на себя ответственность за содержащуюся информаци

© hansa-flex.com.ua