W45 AJ 16 HJ

Навинчиваемый штуцер, угол 45°

Обновлено: 04.29.24

Характеристики

Конструкция	Угол 45°
Модель	Навинчиваемый штуцер
Форма уплотнения 1	Внутренний конус 74°
Соединение 1	Гаечная резьба UN/UNF
Форма уплотнения 2	Наружный конус 74°
Соединение 2	Наружная резьба UN/UNF
Материал	Сталь
Защита поверхности	Гальваническое покрытие

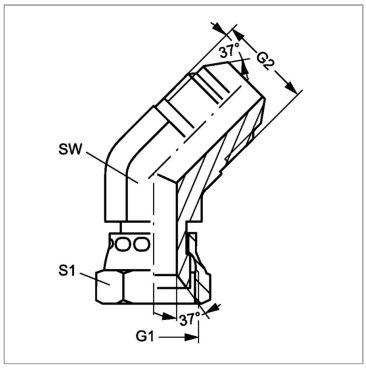

Информация о продукте

G1	1.5/16" -12 UN	**Рабочее давление, бар**	PN 160
G2	1.5/16" -12 UN	**SW**	33 mm
Рабочее давление, бар	PN 160	**S1**	41

PN = Номинальное давление (бар)

SW, S1, S2, S3 = размер под ключ

Несмотря на тщательную проверку, мы не может исключить ошибки, поэтому
мы не берем на себя ответственность за содержащуюся информаци

© hansa-flex.com.ua