VSSK IR 24 VA

Глухая гайка

Обновлено: 04.28.24

Характеристики

Модель	Глухая гайка
Форма уплотнения 1	Плоское уплотнение
Соединение 1	Внутренняя резьба BSP, цилиндрическая
Материал	нержавеющая сталь

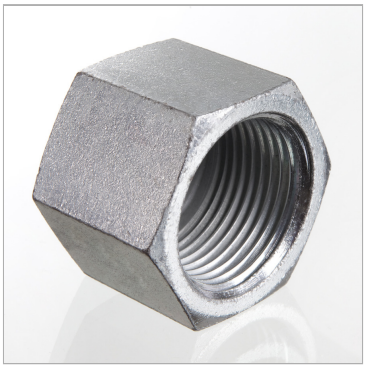

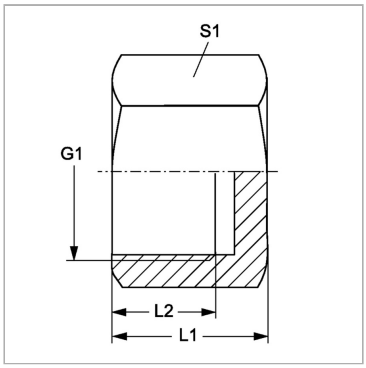

Информация о продукте

G1	G 1.1/2" -11	**L1**	31 mm
L2	23.5 mm	**S1**	55

SW, S1, S2, S3 = размер под ключ

Несмотря на тщательную проверку, мы не может исключить ошибки, поэтому
мы не берем на себя ответственность за содержащуюся информаци

© hansa-flex.com.ua