VSSK IR 06 VA

Глухая гайка

Обновлено: 04.29.24

Характеристики

Модель	Глухая гайка
Форма уплотнения 1	Плоское уплотнение
Соединение 1	Внутренняя резьба BSP, цилиндрическая
Материал	нержавеющая сталь

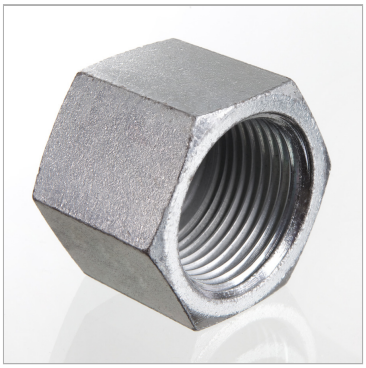

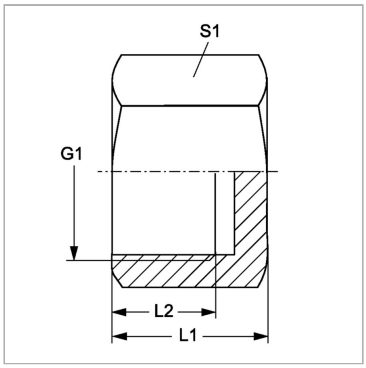

Информация о продукте

G1	G 3/8" -19	**L1**	19 mm
L2	13 mm	**S1**	22

SW, S1, S2, S3 = размер под ключ

Несмотря на тщательную проверку, мы не может исключить ошибки, поэтому
мы не берем на себя ответственность за содержащуюся информаци

© hansa-flex.com.ua