VKS 3 ST 400

Квадратный фланец, Cetop, бурт предварительной сварки

Обновлено: 04.28.24

Характеристики

Модель	Квадратный фланец Cetop
Конструкция	прямые
Норма	CETOP RP 63H ISO 6164
Материал	S355J2G3 (ST52.3)
Защита поверхности	Смазка черным маслом

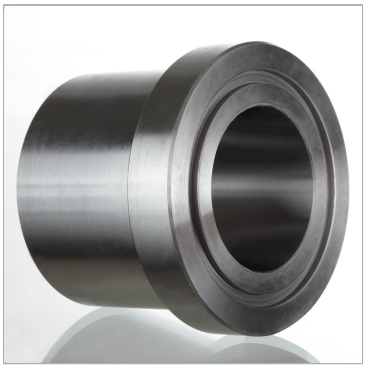

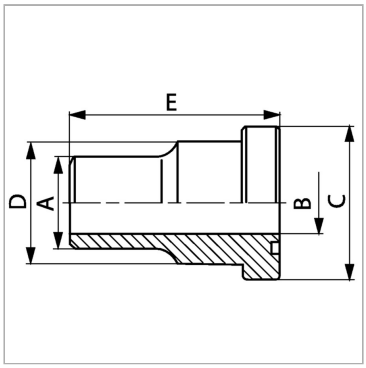

Информация о продукте

Давление PB	400 bar	**Ø B**	58 mm
Типоразмер	3"	**C**	104 mm
A	90 mm	**E**	90 mm
Ø B	58 mm	**D**	90 mm

Серия: LL = очень легкая; L = легкая; S = тяжелая

PN = Номинальное давление (бар)

PB = макс. Рабочее давление (бар)

Несмотря на тщательную проверку, мы не может исключить ошибки, поэтому
мы не берем на себя ответственность за содержащуюся информаци

© hansa-flex.com.ua