VKS 212 ST 400

Квадратный фланец, Cetop, бурт предварительной сварки

Обновлено: 04.29.24

Характеристики

Модель	Квадратный фланец Cetop
Конструкция	прямые
Норма	CETOP RP 63H ISO 6164
Материал	S355J2G3 (ST52.3)
Защита поверхности	Смазка черным маслом

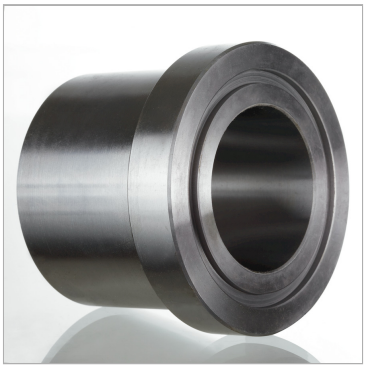

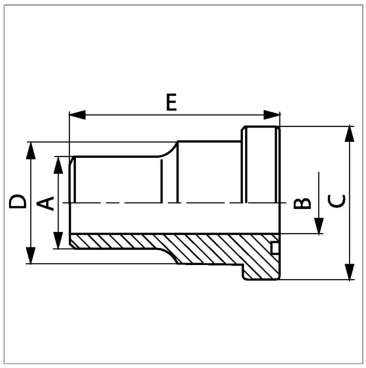

Информация о продукте

Давление PB	400 bar	**Ø B**	53 mm
Типоразмер	2.1/2"	**E**	80 mm
A	80 mm	**C**	94.2 mm
Ø B	53 mm	**D**	60 mm

Серия: LL = очень легкая; L = легкая; S = тяжелая

PN = Номинальное давление (бар)

PB = макс. Рабочее давление (бар)

Несмотря на тщательную проверку, мы не может исключить ошибки, поэтому
мы не берем на себя ответственность за содержащуюся информаци

© hansa-flex.com.ua