VHR 90-1/8 VA

Резьбовая заглушка с внутренним шестигранником

Обновлено: 05.01.24

Характеристики

Конструкция	прямые
Модель	Резьбовая заглушка с внутренним шестигранником
Форма уплотнения 1	Форма B
Соединение 1	Наружная резьба BSP, цилиндрическая
Материал	нержавеющая сталь

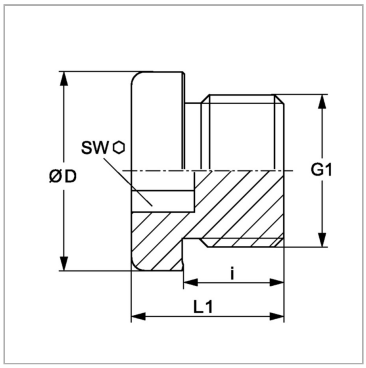

Информация о продукте

G1	G 1/8" -28	**i**	8 mm
Ø D	14 mm	**SW**	5 mm
i	8 mm	**L1**	12 mm

PN = Номинальное давление (бар)

PB = макс. Рабочее давление (бар)

Несмотря на тщательную проверку, мы не может исключить ошибки, поэтому
мы не берем на себя ответственность за содержащуюся информаци

© hansa-flex.com.ua