VHR 90-1/2 ED

Резьбовая заглушка с внутренним шестигранником

Обновлено: 04.27.24

Характеристики

Конструкция	прямые
Модель	Резьбовая заглушка с внутренним шестигранником
Форма уплотнения 1	Форма E
Соединение 1	Наружная резьба BSP, цилиндрическая
Материал	Сталь
Защита поверхности	Гальваническое покрытие

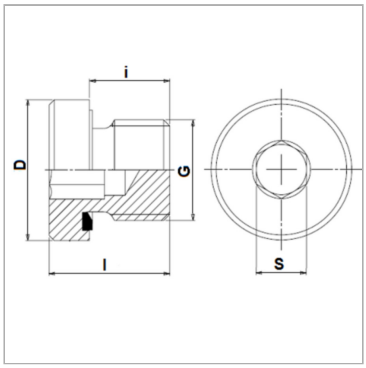

Информация о продукте

G	G 1/2" -14	**i**	14 mm
Рабочее давление, бар	PN 400	**l**	19 mm
D	27 mm	**S**	10 mm

PN = Номинальное давление (бар)

PB = макс. Рабочее давление (бар)

Указания

Имеется также без уплотнения как FHR.

Несмотря на тщательную проверку, мы не может исключить ошибки, поэтому
мы не берем на себя ответственность за содержащуюся информаци

© hansa-flex.com.ua