VFR 22-29-1.5

Уплотнительное кольцо из вулканизованной фибры, толщина 1,5 мм

Обновлено: 04.29.24

Характеристики

Норма	DIN 7603-A
Материал	Вулканизованная фибра

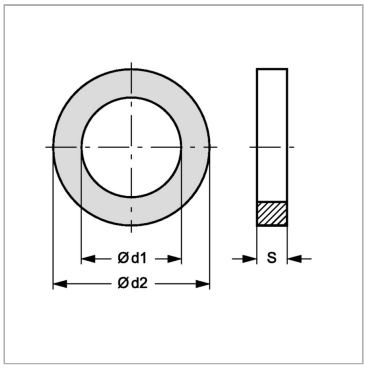

Информация о продукте

S	1.5 mm	**d1**	22 mm
d1	22 mm	**d2**	29 mm

Несмотря на тщательную проверку, мы не может исключить ошибки, поэтому
мы не берем на себя ответственность за содержащуюся информаци

© hansa-flex.com.ua