VERSCHLUSS HB 16 VA

Глухой штуцер

Обновлено: 04.27.24

Характеристики

Конструкция	прямые
Модель	Глухой штуцер
Форма уплотнения 1	Внутренний конус 60°
Соединение 1	Наружная резьба BSP, цилиндрическая
Материал	нержавеющая сталь

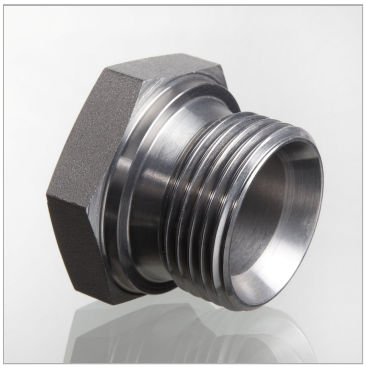

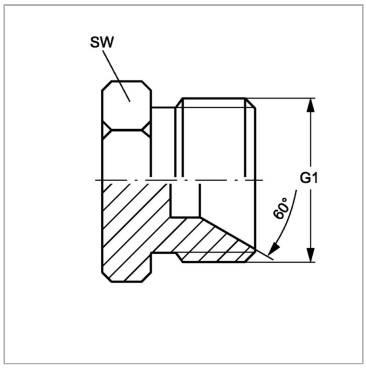

Информация о продукте

G1	G 1" -11	**SW**	41 mm

SW, S1, S2, S3 = размер под ключ

Несмотря на тщательную проверку, мы не может исключить ошибки, поэтому
мы не берем на себя ответственность за содержащуюся информаци

© hansa-flex.com.ua