VERSCHLUSS ALI 24

Глухая гайка

Обновлено: 04.28.24

Характеристики

Конструкция	прямые
Модель	Глухая гайка
Форма уплотнения 1	Внутренний конус 60°
Соединение 1	Метрическая гаечная резьба
Материал	Сталь
Защита поверхности	Гальваническое покрытие

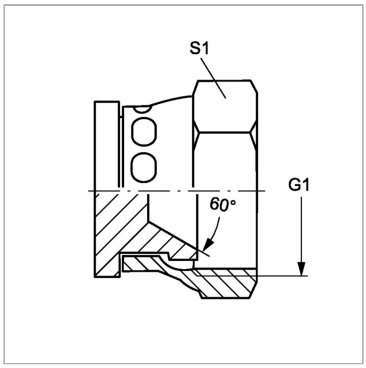

Информация о продукте

G1	M 24 x 1,5	**S1**	32

SW, S1, S2, S3 = размер под ключ

Несмотря на тщательную проверку, мы не может исключить ошибки, поэтому
мы не берем на себя ответственность за содержащуюся информаци

© hansa-flex.com.ua