UEM NW 20 LB

Накидная гайка для соединения с отбортовкой

Обновлено: 04.29.24

Характеристики

Соединение 1	Метрическая гаечная резьба
Модель	Накидная гайка для соединения с отбортовкой
Материал	Сталь
Защита поверхности	Гальваническое покрытие

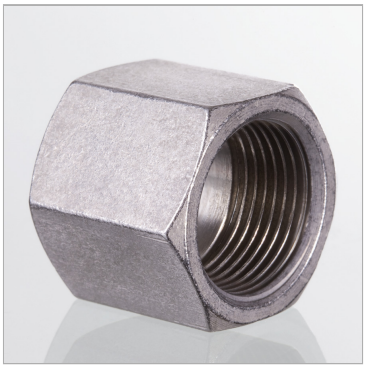

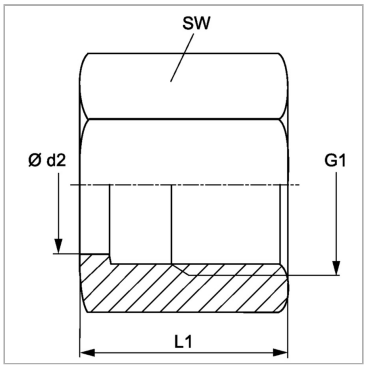

Информация о продукте

Серия	L	**G1**	M 30 x 2
Рабочее давление, бар	PN 160	**Ø d2**	24.3 mm
Для наружного Ø трубы	22 mm	**SW**	36 mm
G1	M 30 x 2	**L1**	27.5 mm

Серия: LL = очень легкая; L = легкая; S = тяжелая

PN = Номинальное давление (бар)

PB = макс. Рабочее давление (бар)

Указания

Указания по монтажу, установке, нагрузке давлением и допустимым рабочим температурам представлены в технической информации для резьбовых трубных соединений.

Несмотря на тщательную проверку, мы не может исключить ошибки, поэтому мы не берем на себя ответственность за содержащуюся информаци

© hansa-flex.com.ua