UEM NW 13 L

Накидная гайка

Обновлено: 04.28.24

Характеристики

Соединение 1	Метрическая гаечная резьба
Модель	Накидная гайка
Норма	DIN 3870
Материал	Сталь
Защита поверхности	Гальваническое покрытие

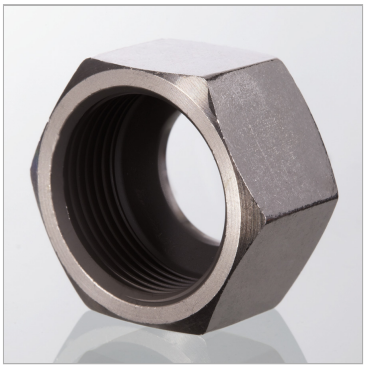

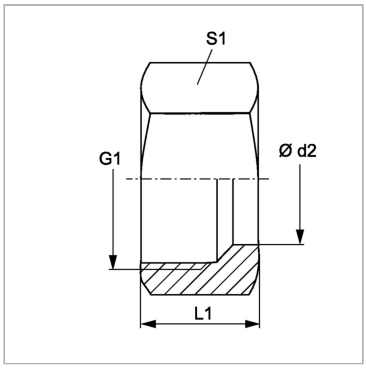

Информация о продукте

Серия	L	**G1**	M 22 x 1,5
Ø d2	15 mm	**L1**	17.5 mm
G1	M 22 x 1,5	**S1**	27

Ø d2 = наружный диаметр трубы

Несмотря на тщательную проверку, мы не может исключить ошибки, поэтому
мы не берем на себя ответственность за содержащуюся информаци

© hansa-flex.com.ua