# UEM NW 03 S

## Накидная гайка

Обновлено: 04.28.24

### Характеристики

| | |
|---|---|
| **Соединение 1** | Метрическая гаечная резьба |
| **Модель** | Накидная гайка |
| **Норма** | DIN 3870 |
| **Материал** | Сталь |
| **Защита поверхности** | Гальваническое покрытие |

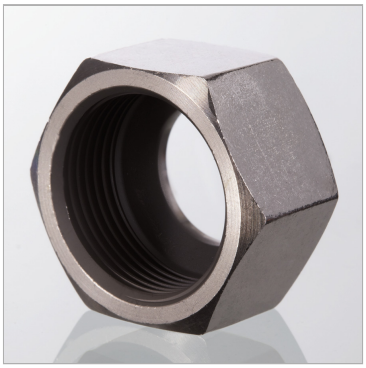

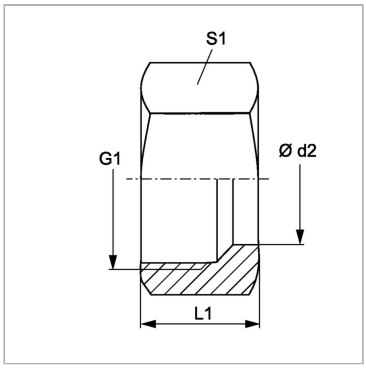


### Информация о продукте

| | | | |
|---|---|---|---|
| **Серия** | S | **G1** | M 14 x 1,5 |
| **Ø d2** | 6 mm | **L1** | 17 mm |
| **G1** | M 14 x 1,5 | **S1** | 17 |

*Ø d2 = наружный диаметр трубы*

Несмотря на тщательную проверку, мы не может исключить ошибки, поэтому
мы не берем на себя ответственность за содержащуюся информаци



© hansa-flex.com.ua