UEM AJ 08

Накидная гайка AJ

Обновлено: 04.29.24

Характеристики

Соединение 1	Внутренняя резьба UN/UNF
Модель	Накидная гайка
Норма	ISO 8434-2
Материал	Сталь
Защита поверхности	Гальваническое покрытие

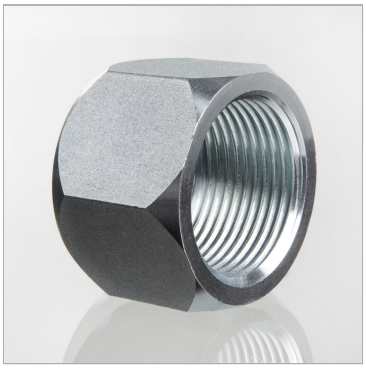

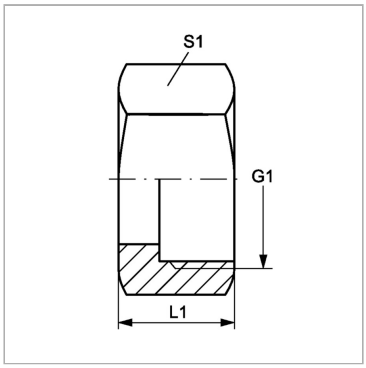

Информация о продукте

Для наружного Ø трубы	12 mm	**G1**	3/4" -16 UNF
S1	22	**L1**	21 mm

Несмотря на тщательную проверку, мы не может исключить ошибки, поэтому
мы не берем на себя ответственность за содержащуюся информаци

© hansa-flex.com.ua