UEM AJ 04 VA

Накидная гайка AJ

Обновлено: 04.28.24

Характеристики

Соединение 1	Внутренняя резьба UN/UNF
Модель	Накидная гайка
Норма	ISO 8434-2
Материал	нержавеющая сталь

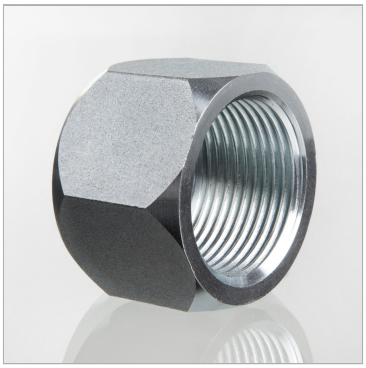

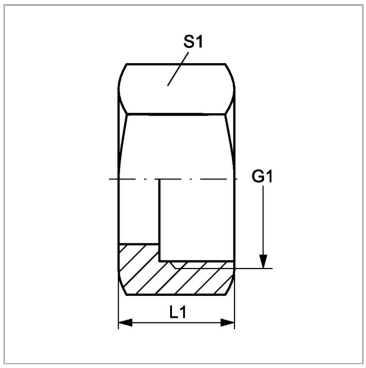

Информация о продукте

S1	14
G1	7/16"-20 UNF

G1	7/16"-20 UNF
L1	16 mm

Несмотря на тщательную проверку, мы не может исключить ошибки, поэтому
мы не берем на себя ответственность за содержащуюся информаци

© hansa-flex.com.ua