UEM AJ 03

Накидная гайка AJ

Обновлено: 04.29.24

Характеристики

Соединение 1	Внутренняя резьба UN/UNF
Модель	Накидная гайка
Норма	ISO 8434-2
Материал	Сталь
Защита поверхности	Гальваническое покрытие

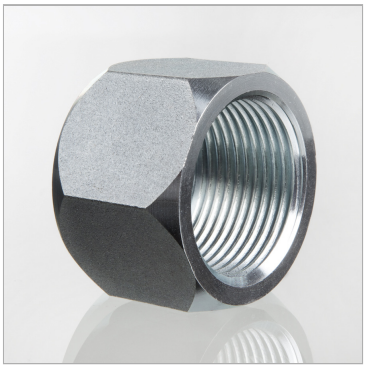

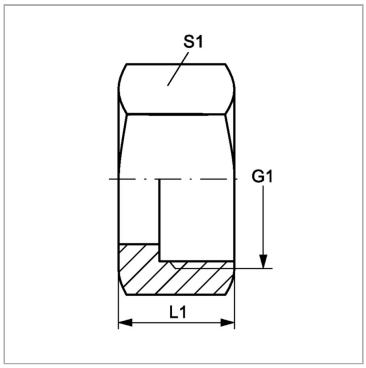

Информация о продукте

S1	11	**G1**	3/8" -24 UNF
G1	3/8" -24 UNF	**L1**	16 mm

Несмотря на тщательную проверку, мы не может исключить ошибки, поэтому
мы не берем на себя ответственность за содержащуюся информаци

© hansa-flex.com.ua