UEM AB 02

Накидная гайка AB

Обновлено: 04.29.24

Характеристики

Соединение 1	Гаечная резьба BSP
Модель	Накидная гайка
Норма	ISO 8434-6
Материал	Сталь
Защита поверхности	Гальваническое покрытие

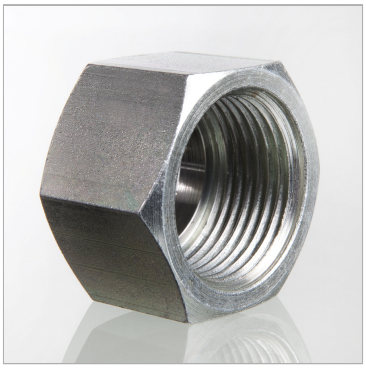

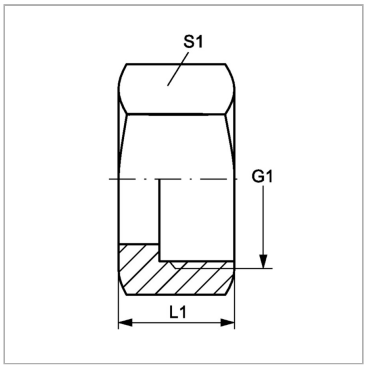

Информация о продукте

S1	14	**L1**	15 mm
L1	15 mm	**G1**	G 1/8" -28

SW, S1, S2, S3 = размер под ключ

Несмотря на тщательную проверку, мы не может исключить ошибки, поэтому
мы не берем на себя ответственность за содержащуюся информаци

© hansa-flex.com.ua