UEM 04 LL

Накидная гайка

Обновлено: 04.28.24

Характеристики

Соединение 1	Метрическая гаечная резьба
Модель	Накидная гайка
Норма	DIN 3870
Материал	Сталь
Защита поверхности	Гальваническое покрытие

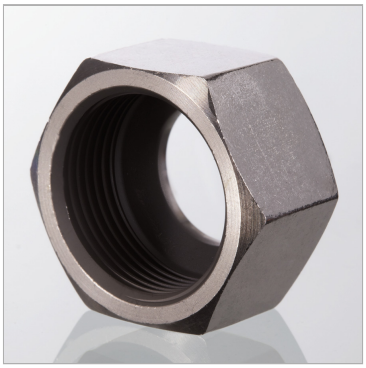

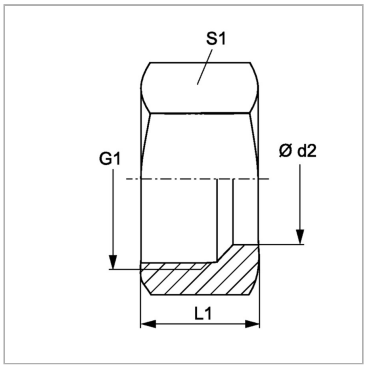

Информация о продукте

Серия	LL	**G1**	M 8 x 1
Ø d2	4 mm	**L1**	11.5 mm
G1	M 8 x 1	**S1**	10

Ø d2 = наружный диаметр трубы

Несмотря на тщательную проверку, мы не может исключить ошибки, поэтому
мы не берем на себя ответственность за содержащуюся информаци

© hansa-flex.com.ua