TRP 08 HS

Пресс-арматура, CES

Обновлено: 04.29.24

Характеристики

Форма уплотнения 1	Внутренний конус 24°
Соединение 1	Метрическая наружная резьба, цилиндрическая
Сокращение	CES
Материал	Сталь
Защита поверхности	Гальваническое покрытие
Норма	ISO 8434-1

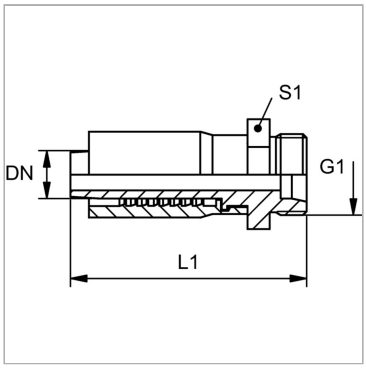

Информация о продукте

DN	8	**G1**	M 20 x 1,5
Размер	5	**Для наружного Ø трубы**	12 mm
Дюймы	5/16"	**L1**	64 mm
Серия	S	**S1**	24

DN = номинальный диаметр, номинальный внутренний диаметр

Комплект поставки

Прессуемый ниппель + прессуемая обойма

Несмотря на тщательную проверку, мы не может исключить ошибки, поэтому
мы не берем на себя ответственность за содержащуюся информаци

© hansa-flex.com.ua