TRP 06 AJ 08

Пресс-арматура, DKJ

Обновлено: 04.29.24

Характеристики

Форма уплотнения 1	Внутренний конус 74°
Соединение 1	Гаечная резьба UN/UNF
Сокращение	DKJ
Материал	Сталь
Защита поверхности	Гальваническое покрытие
Норма	ISO 8434-2

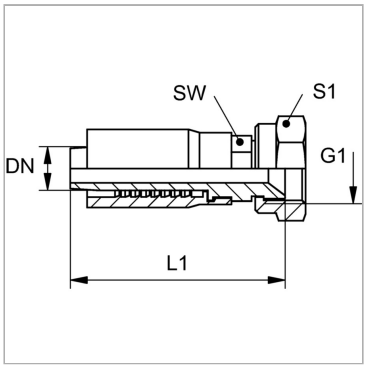

Информация о продукте

DN	6	**G1**	1/2"-20 UNF
Размер	4	**L1**	61 mm
Дюймы	1/4"	**S1**	17
G1	1/2"-20 UNF	**SW**	14 mm

DN = номинальный диаметр, номинальный внутренний диаметр

Комплект поставки

Прессуемый ниппель + прессуемая обойма

Несмотря на тщательную проверку, мы не может исключить ошибки, поэтому
мы не берем на себя ответственность за содержащуюся информаци

© hansa-flex.com.ua