TRP 06 AB

Пресс-арматура, DKR

Обновлено: 04.29.24

Характеристики

Форма уплотнения 1	Наружный конус 60°
Соединение 1	Гаечная резьба BSP
Сокращение	DKR
Материал	Сталь
Защита поверхности	Гальваническое покрытие
Норма	ISO 8434-6 BS 5200

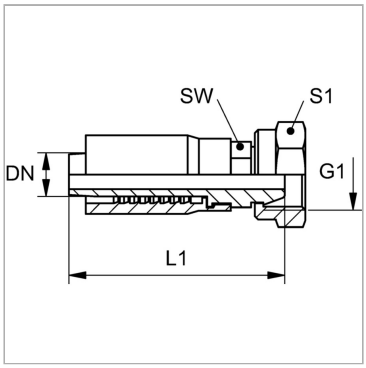

Информация о продукте

DN	6	**G1**	G 1/4" -19
Размер	4	**L1**	60 mm
Дюймы	1/4"	**S1**	19
G1	G 1/4" -19	**SW**	14 mm

DN = номинальный диаметр, номинальный внутренний диаметр

Комплект поставки

Прессуемый ниппель + прессуемая обойма

Несмотря на тщательную проверку, мы не может исключить ошибки, поэтому
мы не берем на себя ответственность за содержащуюся информаци

© hansa-flex.com.ua