TRN 06 FL

Резьбовой ниппель, BEL / BES

Обновлено: 04.29.24

Характеристики

Форма уплотнения 1	Соединение с режущим кольцом
Соединение 1	Патрубок
Сокращение	BEL
Материал	Сталь
Защита поверхности	Гальваническое покрытие
Норма	ISO 8434-1

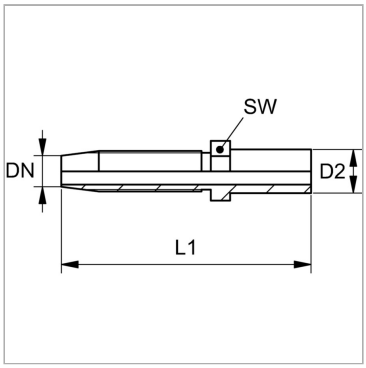

Информация о продукте

DN	6	**Серия**	L
Размер	4	**D2**	8 mm
Дюймы	1/4"	**L1**	67.5 mm
Серия	L	**SW**	12 mm

DN = номинальный диаметр, номинальный внутренний диаметр

Указания

Подходящую обойму выбрать в соответствии с типом шланга.Окончательный монтаж режущего кольца должен производиться в затвердевший предварительного монтированный штуцер (VOM...).

Несмотря на тщательную проверку, мы не может исключить ошибки, поэтому
мы не берем на себя ответственность за содержащуюся информаци

© hansa-flex.com.ua