T HN 20

Ввертный штуцер, Т-образный

Обновлено: 04.29.24

Характеристики

Конструкция	Т-образная форма
Модель	Ввертный штуцер
Форма уплотнения 1 - 3	Резьбовое уплотнение
Соединение 1 - 3	Наружная резьба NPT
Материал	Сталь
Защита поверхности	Гальваническое покрытие

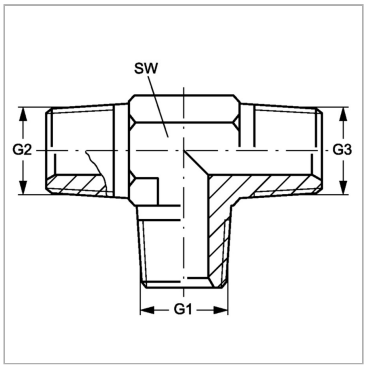

Информация о продукте

G1 – G3	1.1/4" -11.5 NPT	**SW**	48 mm

SW = размер под ключ

Несмотря на тщательную проверку, мы не может исключить ошибки, поэтому
мы не берем на себя ответственность за содержащуюся информаци

© hansa-flex.com.ua