T 04 IR AJF 08 HJOF

Adapter für Prüfanschluss

Обновлено: 04.28.24

Характеристики

Конструкция	Т-образная форма
Модель	Адаптер для испытательного соединения
Соединение 1	Внутренняя резьба BSP, цилиндрическая
Соединение 2	Гаечная резьба UN/UNF
Форма уплотнения 3	Плоское уплотнение с кольцом круглого сечения
Материал	Сталь
Форма уплотнения	Плоское уплотнение
Соединение 3	Наружная резьба UN/UNF
Защита поверхности	Гальваническое покрытие

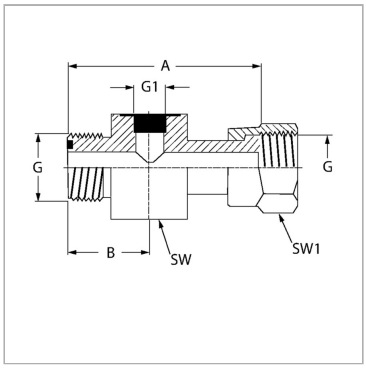

Информация о продукте

Макс. рабочее давление	630 bar	**SW**	36 mm
G1	G 1/4" -19	**B**	25 mm
G2 + G3	13/16" -16 UN	**SW1**	24 mm
SW	36 mm	**A**	58 mm

Несмотря на тщательную проверку, мы не может исключить ошибки, поэтому мы не берем на себя ответственность за содержащуюся информаци

© hansa-flex.com.ua