SWP 45 55

Скребковая манжета, SWP

Обновлено: 04.29.24

Характеристики

Модель	Скребковая манжета
Скорость скольжения макс.	0.5 m/s
Температура макс.	80 °C
Температура min.	-30 °C
Рабочие среды	Минеральное масло
Монтаж	впрессовывается в открытый паз
Исполнение	Метрическая
Материал	(1) втулка: Сталь (2) скребковая манжета: Полиуретан
Применение	Гидравлика

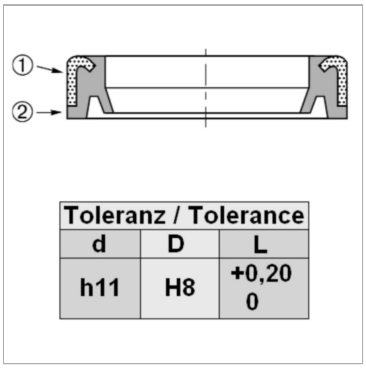

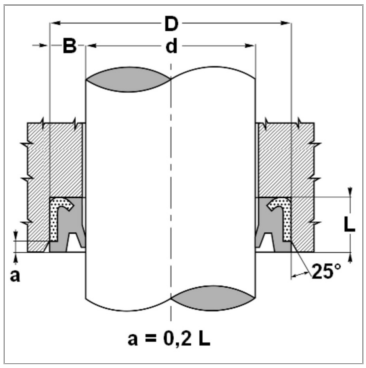

Информация о продукте

d	45 mm	**D**	55 mm
D	55 mm	**L**	4 mm

Описание

Компактные размерывысокая стойкость к истираниюдля землеройных устройств и тяжелых эксплуатационных условий

Несмотря на тщательную проверку, мы не может исключить ошибки, поэтому
мы не берем на себя ответственность за содержащуюся информаци

© hansa-flex.com.ua