SW NW 16 HL MG

Переборочное резьбовое соединение, угол 90°

Обновлено: 04.29.24

Характеристики

Соединение 1 + 2	Метрическая наружная резьба, цилиндрическая
Форма уплотнения 1 + 2	Внутренний конус 24°
Модель	Переборочное резьбовое соединение
Конструкция	Угол 90°
Норма	DIN 2353 ISO 8434-1
Материал	Латунь

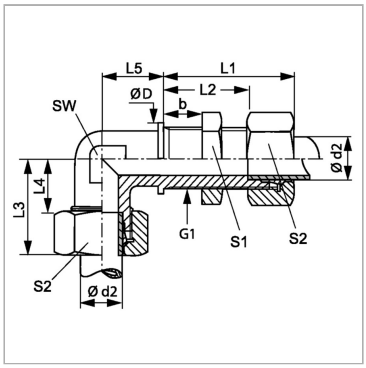

Информация о продукте

Ø d2	18 mm	**L3**	40 mm
Серия	L	**L1**	49 mm
Рабочее давление, бар	PN 200	**L4**	23.5 mm
Наружный Ø трубы	18 mm	**SW**	24 mm
G1	M 26 x 1,5	**L2**	32.5 mm
Ø D	32 mm	**L5**	24 mm
b	16 mm	**S2**	32
L3	40 mm	**S1**	36

Серия: LL = очень легкая; L = легкая; S = тяжелая

PN = Номинальное давление (бар)

Ø d2 = наружный диаметр трубы

SW, S1, S2, S3 = размер под ключ

Указания

Указания по монтажу, установке, нагрузке давлением и допустимым рабочим температурам представлены в технической информации для резьбовых трубных соединений.

Комплект поставки

Штуцер с накидной гайкой и режущим кольцом

Несмотря на тщательную проверку, мы не может исключить ошибки, поэтому
мы не берем на себя ответственность за содержащуюся информаци

© hansa-flex.com.ua