SW NW 06 HL MG

Переборочное резьбовое соединение, угол 90°

Обновлено: 04.29.24

Характеристики

Соединение 1 + 2	Метрическая наружная резьба, цилиндрическая
Форма уплотнения 1 + 2	Внутренний конус 24°
Модель	Переборочное резьбовое соединение
Конструкция	Угол 90°
Норма	DIN 2353 ISO 8434-1
Материал	Латунь

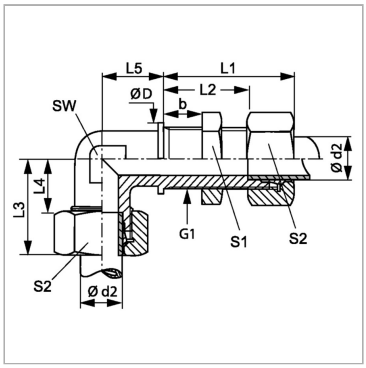

Информация о продукте

Ø d2	8 mm	**L3**	29 mm
Серия	L	**L4**	14 mm
Рабочее давление, бар	PN 200	**L1**	42 mm
Наружный Ø трубы	8 mm	**SW**	12 mm
G1	M 14 x 1,5	**L2**	27 mm
Ø D	19 mm	**L5**	17 mm
b	16 mm	**S2**	17
L3	29 mm	**S1**	19

Серия: LL = очень легкая; L = легкая; S = тяжелая

PN = Номинальное давление (бар)

Ø d2 = наружный диаметр трубы

SW, S1, S2, S3 = размер под ключ

Указания

Указания по монтажу, установке, нагрузке давлением и допустимым рабочим температурам представлены в технической информации для резьбовых трубных соединений.

Комплект поставки

Штуцер с накидной гайкой и режущим кольцом

Несмотря на тщательную проверку, мы не может исключить ошибки, поэтому
мы не берем на себя ответственность за содержащуюся информаци

© hansa-flex.com.ua