SRS SM D

Гайка несущей направляющей, двухтрубный хомут

Обновлено: 04.29.24

Характеристики

Модель	Для двухтрубных хомутов
Норма	DIN 3015-3
Материал	Сталь и резина
Защита поверхности	Гальваническое покрытие

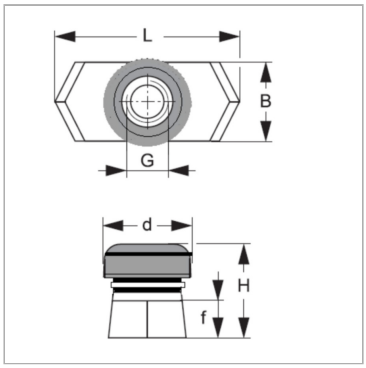

Информация о продукте

Размер хомута	2 bis 5	**G**	M 8
f	5 mm	**L**	25.4 mm
B	10.4 mm	**H**	13 mm
G	M 8	**d**	14 mm

Несмотря на тщательную проверку, мы не может исключить ошибки, поэтому
мы не берем на себя ответственность за содержащуюся информаци

© hansa-flex.com.ua