SRS SM

Гайка несущей направляющей

Обновлено: 05.02.24

Характеристики

Модель	Для однотрубных и двухтрубных хомутов
Серия	Легкий
Норма	DIN 3015-1
Материал	Сталь и резина
Защита поверхности	Гальваническое покрытие

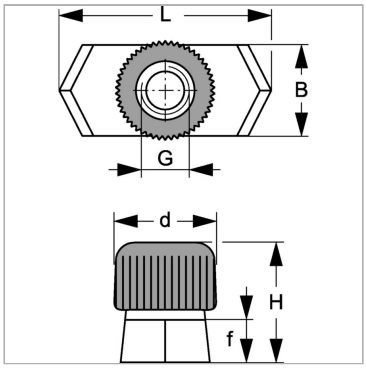

Информация о продукте

Размер хомута	0 bis 6	**G**	M 6
f	5 mm	**L**	25.4 mm
B	10.4 mm	**H**	14.5 mm
G	M 6	**d**	12 mm

Описание

Для хомутов любых размеров легкой серии и для двухтрубных хомутов размера 1.

Несмотря на тщательную проверку, мы не может исключить ошибки, поэтому
мы не берем на себя ответственность за содержащуюся информаци

© hansa-flex.com.ua